Dauner Antriebstechnik GmbH

Schockventil
doppeltwirkend
kombiniert mit doppeltwirkend entsperrbarem Rückschlaventil

max. 350 bar

Gehäuse: verzinkter Stahl

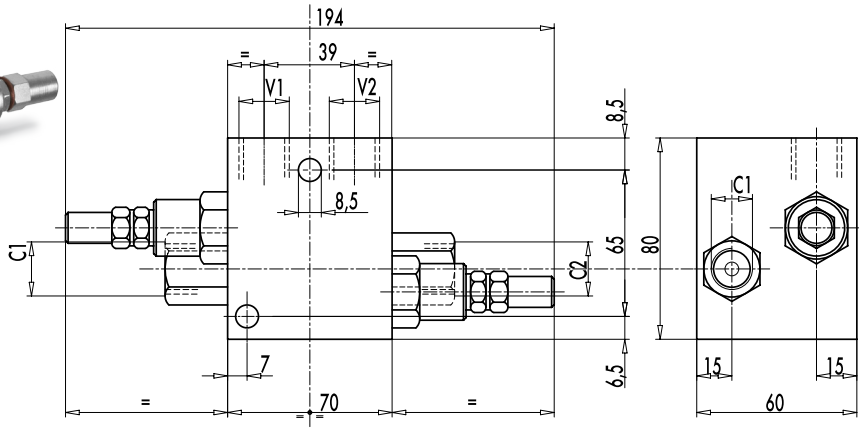

Schockventile werden zur Sekundärabsicherung von Hydrauliksystemen verwendet.
Die in diesem Datenblatt angebotenen Ventile werden unter anderem zur Absicherung von Hydraulikmotoren, Gleichlaufzylindern und Systemen mit gleich großem Hubvolumen eingesetzt. Sie sichern Hydraulikmotoren gegen Spitzendrücke von externen Kräften ab.
Diese können besonders bei schweren, nachlaufenden Massen, beim plötzlichen Stoppen oder bei direkter Umkehr der Drehrichtung des Motors auftreten.

Ein weiterer Anwendungsfall ist zum Beispiel die Absicherung von Schneepflugzylindern die während des Räumens ständig externen Belastungen ausgesetzt sind. Wir empfehlen Ihnen die Schockventile so nah wie möglich am Verbraucher zu installieren um ein schnelles Ansprechverhalten zu gewährleisten.
Die Besonderheit des dargestellten Schockventils sind die im Block verbauten entsperrbaren Rückschlagventile. Sie Schützen den Hydraulikzylinder vor ungewolltem Absenken.

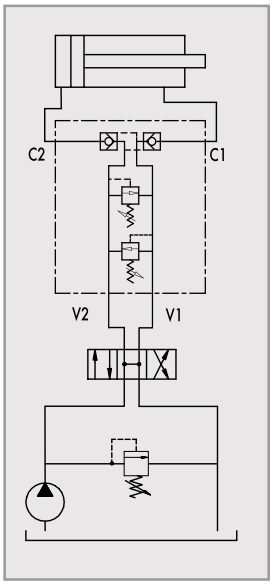

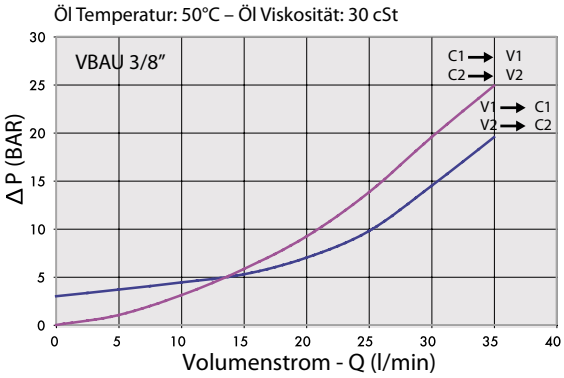

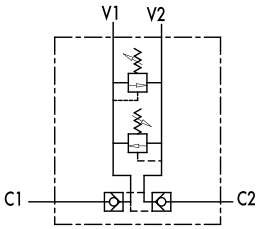

Bestellnummer	Bezeichnung	Anschlussgewinde	Ausstattung	Einstellbereich	max.Durchfluss	Gewicht
		V1 - V2 - T		bar	Lt. / min	Kg
205-062-01800	VBAU38-C	3/8"	mit Hutmutter	10-180	35	2,534

Dauner Antriebstechnik GmbH – Industriestraße 3 – 96120 Bischberg – Trosdorf
Tel.: 09503/50008-0 – Fax: 09503/50008-49 – Email: info@dauner-antriebstechnik.de – www.dauner-antriebstechnik.de

Die Inhalte unserer Seiten wurden mit größter Sorgfalt erstellt. Für die Richtigkeit, Vollständigkeit und Aktualität der Inhalte können wir jedoch keine Gewähr übernehmen.